Ihr Vertriebs- und Servicepartner:

Vergaser

Typ 84/30/110K
16366-A-M

MZA Meyer-Zweiradtechnik GmbH
Heckenweg 24 • 34246 Vellmar
Tel.: +49 (0) 561-98200-0
Fax: +49 (0) 561-98200-20
E-mail: info@mza-vertrieb.de

www.mza-portal.de

BING Power Systems

Explosionsdarstellung

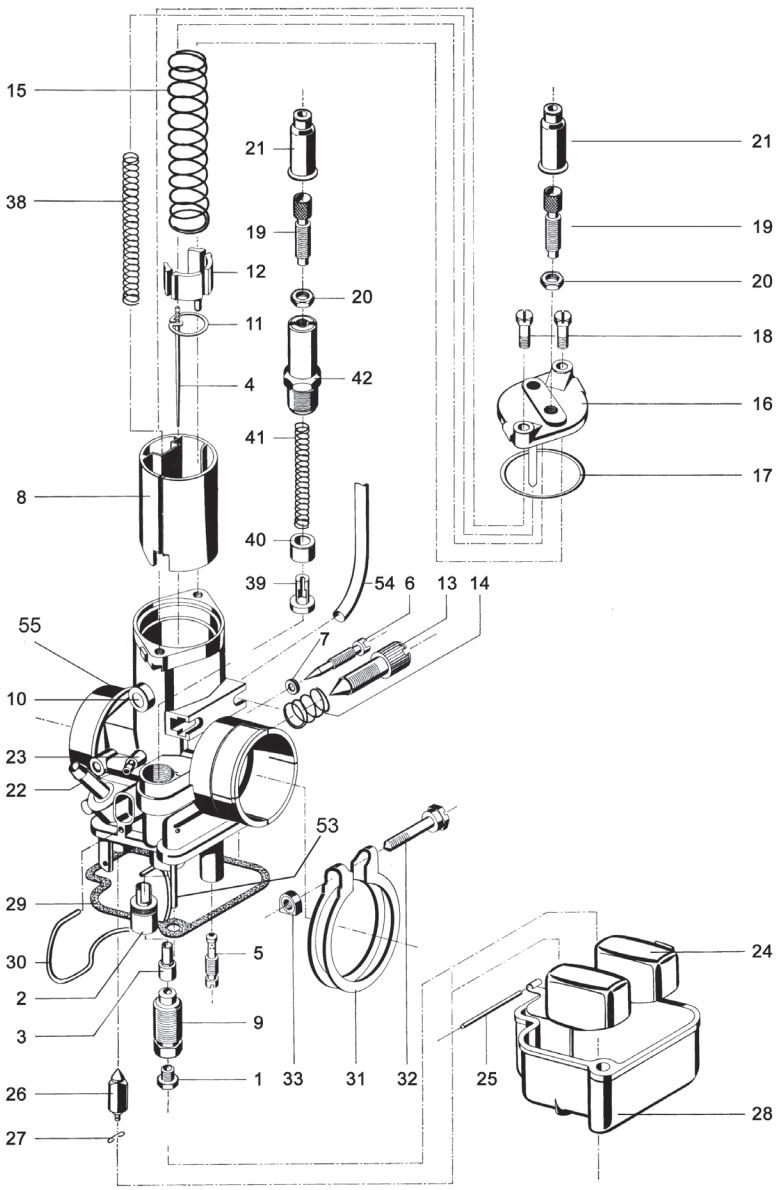

Bild-Nr.	MZA-Nr.	Vorkommen	Bezeichnung
1	84453	1	Hauptdüse 118
2	84447	1	Zerstäuber
3	84465	1	Nadeldüse (V) 2,68
4	84458	1	Düsennadel
5	84417	1	Leerlaufdüse 45
6		1	Leerlaufregulierschraube
7		1	Dichtring zur Leerlaufregulierschr. - Gummidichtring, O-Ring
8	84457	1	Gasschieber
9	84415	1	Düsenstock - Mischrohr
10	84448	1	Führungsstück mit OF- (Führung f. Gasschieberkolben)
11	84459	1	Halteblättchen - f. Düsennadel
12	84460	1	Federtasse - Auflage f.Feder im Gasschieber
13	84420	1	Gasschieberstellschraube - Stellschraube
14	84421	1	Feder für Gasschieberstellschraube
15	84466	1	Schieberfeder
16		1	Deckelplatte
17	84463	1	Dichtring - Gummidichtring zur Deckelplatte
18		2	Schraube f. Deckelplatte
19		2	Stellschraube - Bowdenzuüge
20		2	Kontermutter - Sechskantmutter zur Stellschraube
21	84451	2	Gummitülle
22	84442	1	Schlauchtülle kompl. - Benzinschlauchanschluß
23	84443	2	Schlauchtülle - Anschlüsse f. Schlauch (54)
24	84425	1	Schwimmer
25	84426	1	Stift zum Schwimmer
26	84403	1	Schwimmernadel
27	84456	1	Klemmfeder zur Schwimmernadel - Federbügel
28	84455	1	Schwimmergehäuse zg. - Schwimmergehäuse, -kammer
29	84423	1	Dichtung zur Schwimmerkappe
30	84424	1	Federbügel zur Schwimmerkappe
31		1	Rohrschelle
32		1	Schraube - Klemmschraube zum Klemmring
33		1	Mutter - Sechskantmutter mit Bund zur Klemmschraube
38	84467	1	Schieberfeder
39	84427	1	Startkolben
40	84428	1	Hülse - Starterkolben
41	84429	1	Feder - Starterkolben
42		1	Verschraubung - Verschlußschraube Starter
53	84407	1	Tauchrohr
54	84446	2	Schlauch
55	84449	1	Buchse - Isolierbuchse am Flansch
	84402	1	Nadelsitzbuchse (Schwimmernadel)
	84408	1	Verschlußscheibe mit OF
	84421	1	Feder
	84444	1	Kugel
	84445	2	Kugel
	84450	1	Verschraubung kompl. - Position 42, 19, 20
	84454	1	Leerlaufregulierschraube kompl. - Luftregulierschraube Position 6, 7
	84464	1	Vergasergehäuse - 84/30/110K-01
	84468	1	Deckelplatte kompl. - Position 16, 18, 19, 20
	84469	1	Rohrschelle mit Schraube - Klemmring -Position 31,32.33